Балка подкрановая рядовая БР

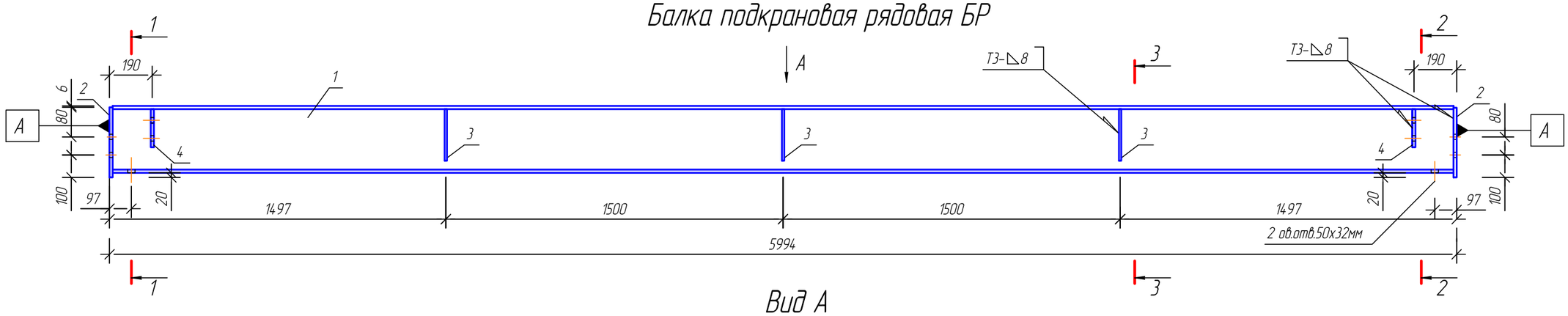

Вид А

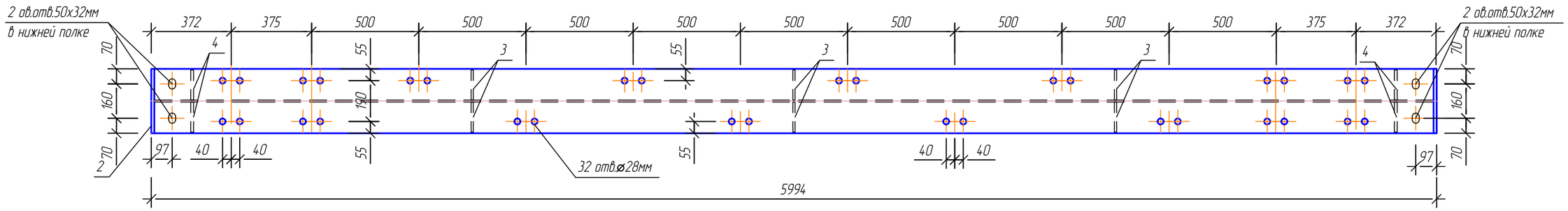

Поз.2

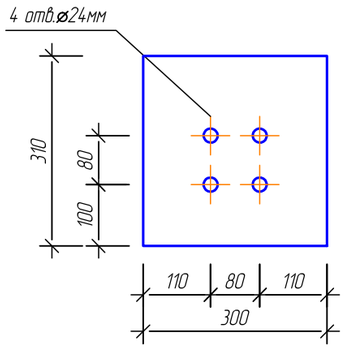

Поз.3

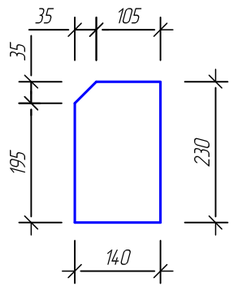

Поз.4

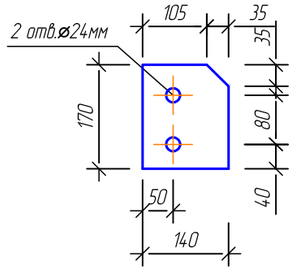

1-1

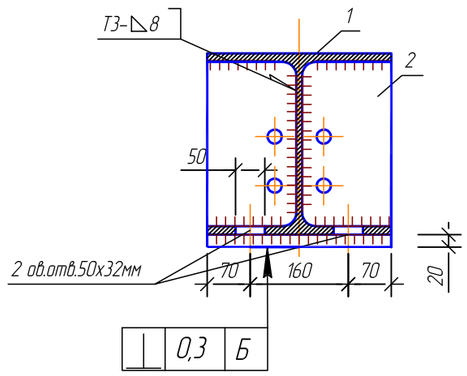

2-2

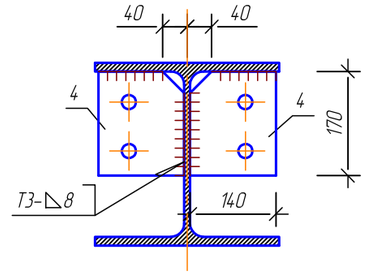

3-3

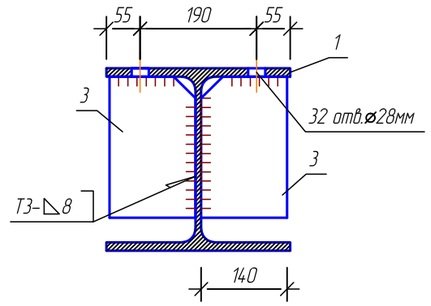

Спецификация элементов балки подкрановой рядовой БР

Поз. Марка.	Обозначение	Наименование	Кол-во	Масса ед, кг	Примечание
1		Двутавр 30К1 СТО-АСЧМ 20-93 / С255 ГОСТ27772-88* L=5966мм	1	506,0	
2		лист -14 ГОСТ 19903-74* / С255 ГОСТ27772-88 310х300мм	2	10,2	20,4кг
3		лист -10 ГОСТ 19903-74* / С255 ГОСТ27772-88 230х140мм	6	2,53	15,2кг
4		лист -14 ГОСТ 19903-74* / С255 ГОСТ27772-88 170х140мм	4	2,62	10,5кг

Примечания

1. Соединения металлоконструкций приняты на сварке по ГОСТ 5264-80
2. Сварку производить электродами типа Э-42 по ГОСТ 9467-75
3. Катеты сварных швов принимать по наименьшей толщине свариваемых деталей (согласно табл.38 СП 16.13330.2011), сварные швы по ГОСТ 5264-80.

Изм.	Кол.уч.	Лист	№док.	Подп.	Дата	РНФ 14-29-00172-1-КР.1		
						Здание с испытательным стендом по адресу: г. Пермь, ул. Академика Королева, 1.		
						Здание с испытательным стендом	Стадия: Р	Лист: 4 / Листов:
Проверил		Плотников						
Разраб.		Лядова				Балка подкрановая рядовая БР.	ИМСС УрО РАН	
Н. контр.		Лядов						

Согласовано

Взам. инв. №

Подп. и дата

Инв. № подл.

Формат А3